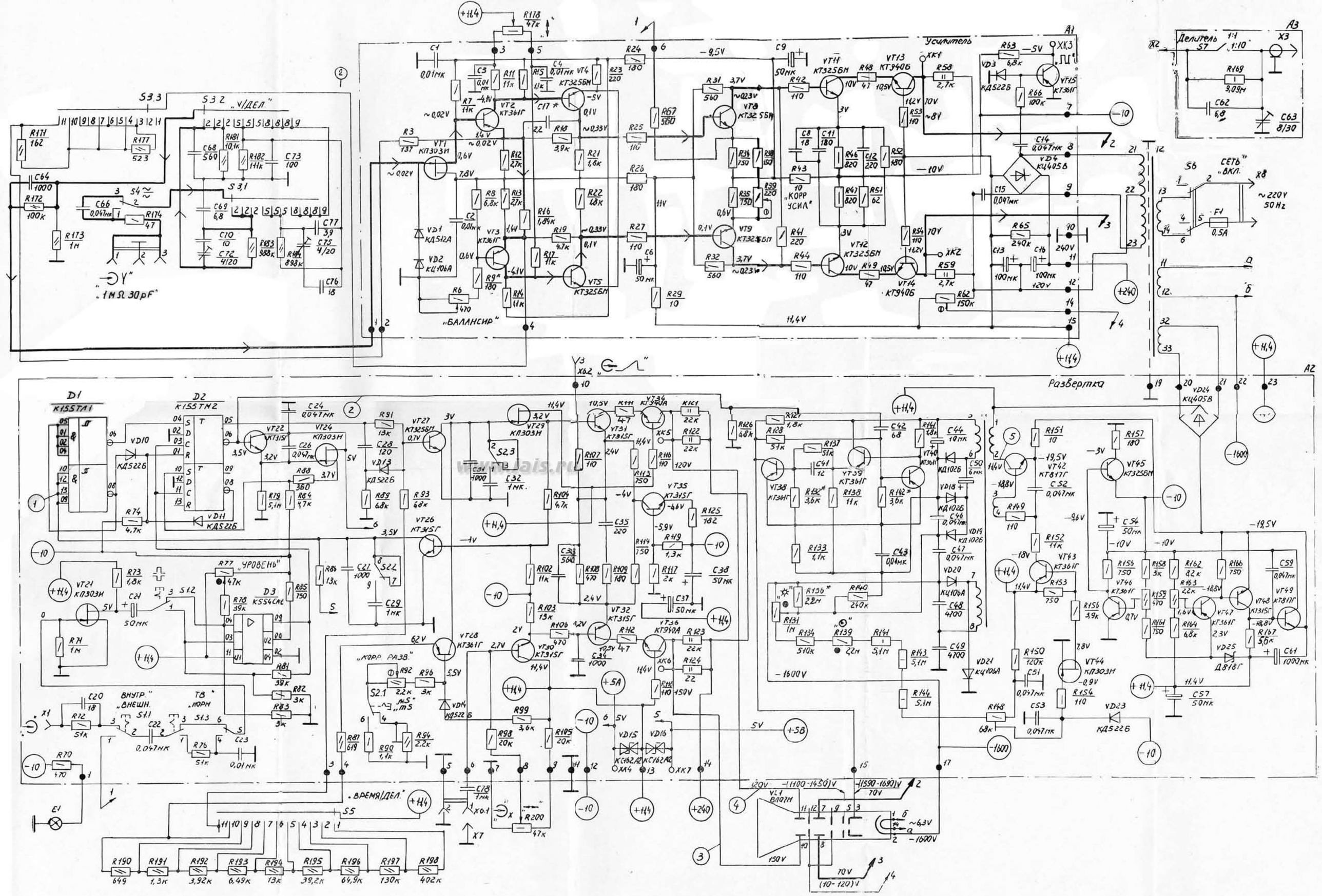
Усилитель
Развертка
Делитель 1:1 1:10
„ВКЛ. СЕТЬ"
~220V 50Hz
„ВАЛАНСИР"
„КОРР УСИЛ"
„УРОВЕНЬ"
„КОРР. РАЗВ."
„ВНУТР." „ВНЕШН."
„ТВ" „ЮРН"
„ВРЕМЯ/ДЕЛ."
„1MΩ 30pF"
www.lais.ru